UNIONE INDUSTRIALE DI TORINO - A.M.M.A.

SERIE NAZIONALE DI ESERCITAZIONI PRATICHE 1963

TORNITORI

ESERCIZIO N. 38 c

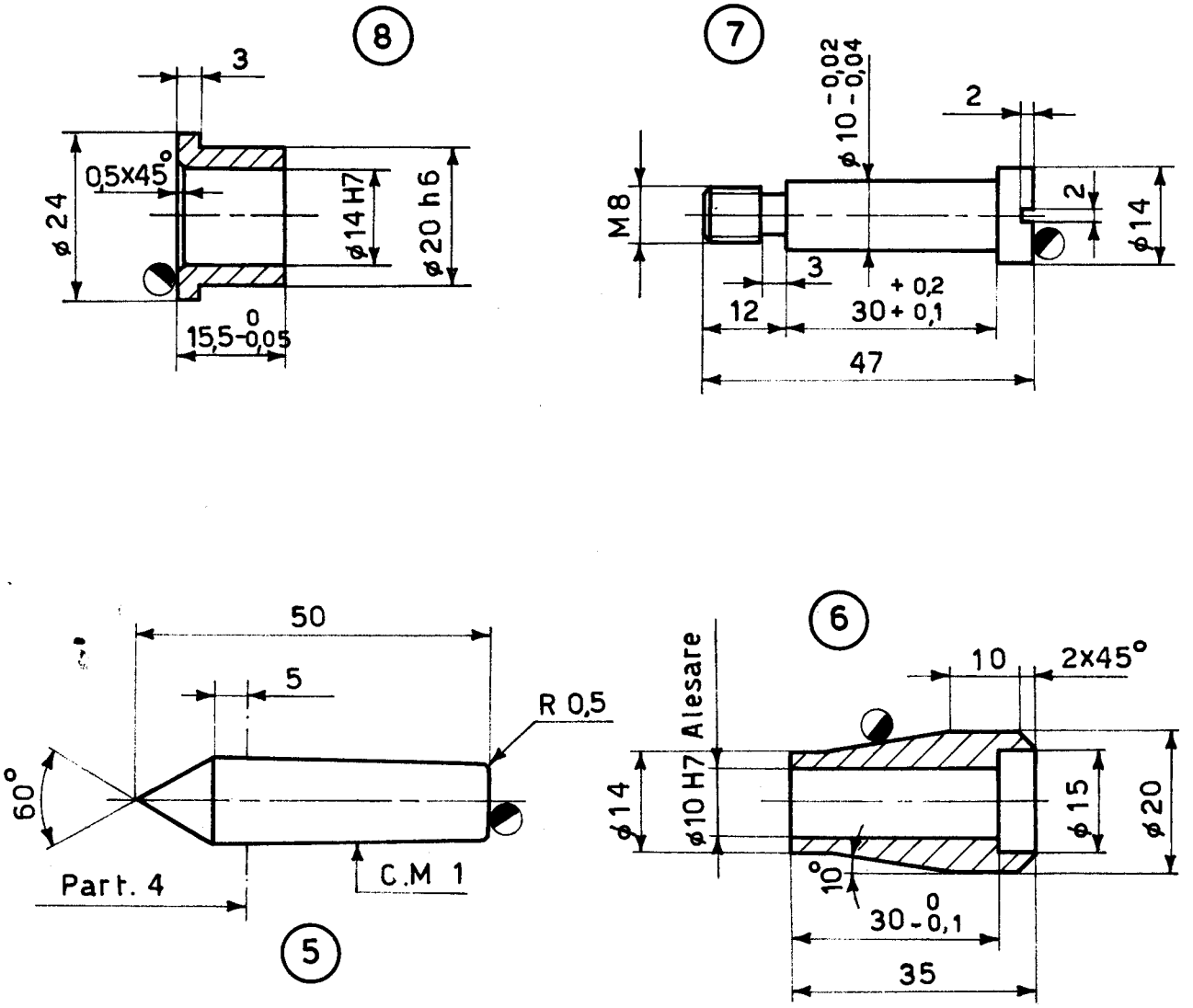

POS.	DENOMINAZIONE	QUANT.	DIMENS. GREZZO	MATERIALE	NOTE
8	BOCCOLA	1	ø 25 x 25	B 10	
7	PERNO	1	ø 15 x 55	C 10	
6	MANOPOLA	1	ø 25 x 45	C 10	
5	CONTROPUNTA	1	ø 16 x 70	C 40	

TOLLERANZE

± IT 12

TEMPO CONCESSO

SCALA 1 : 1

ESERCIZIO
PROPOSTO DA